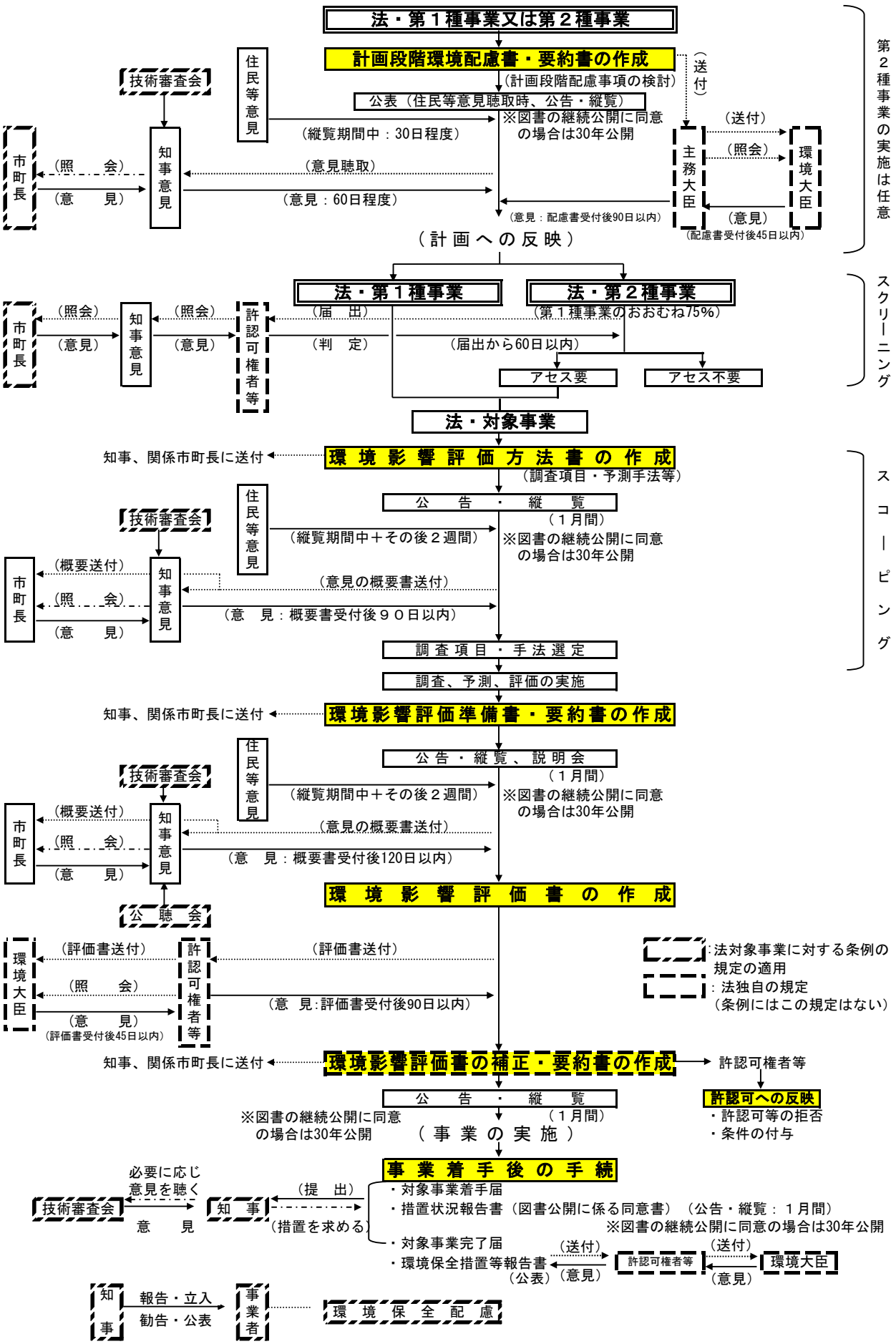環境影響評価法の対象となる事業（発電所を除く）に関する手続フロー