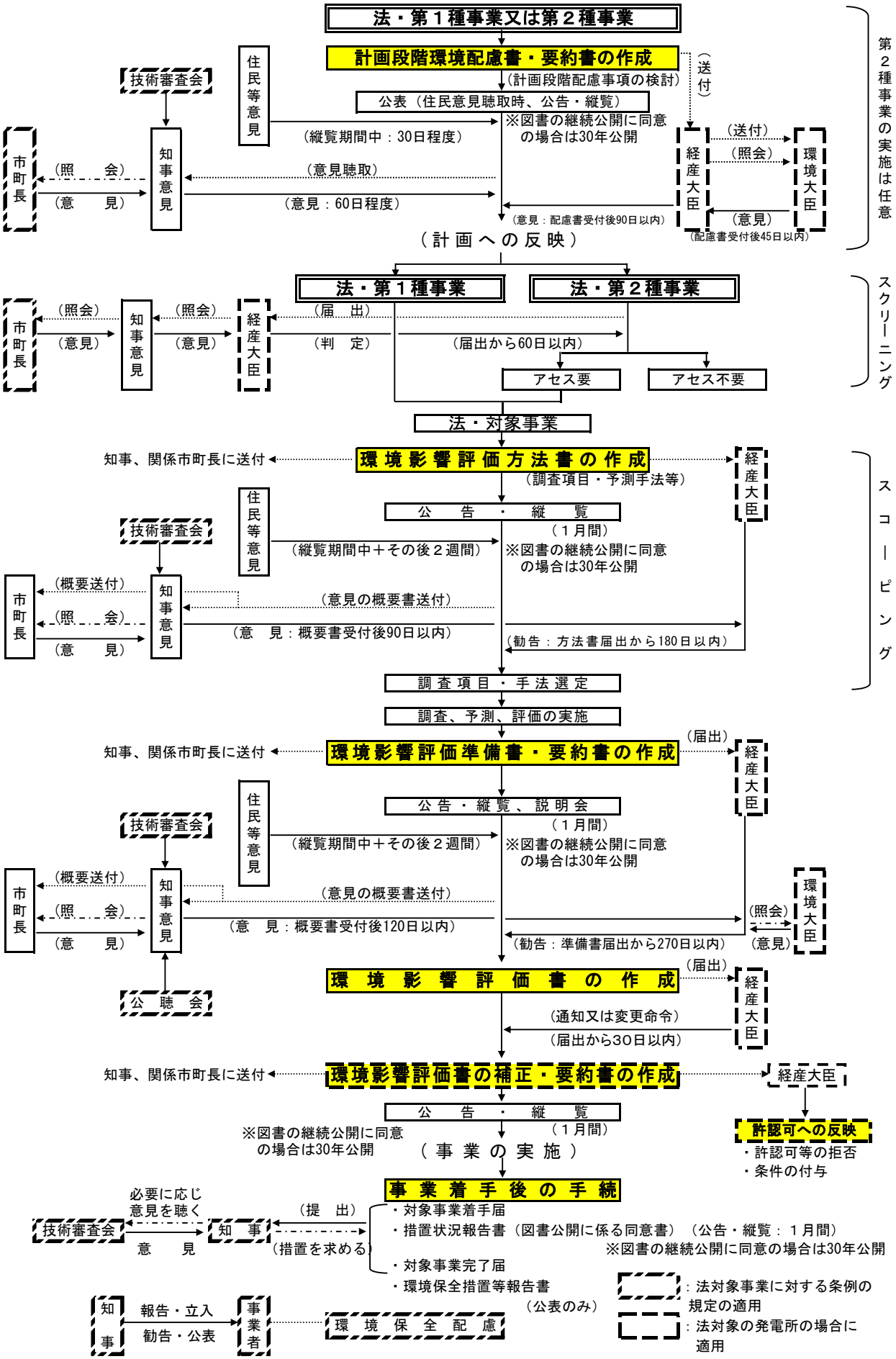環境影響評価法の対象となる事業（発電所）に関する手続フロー