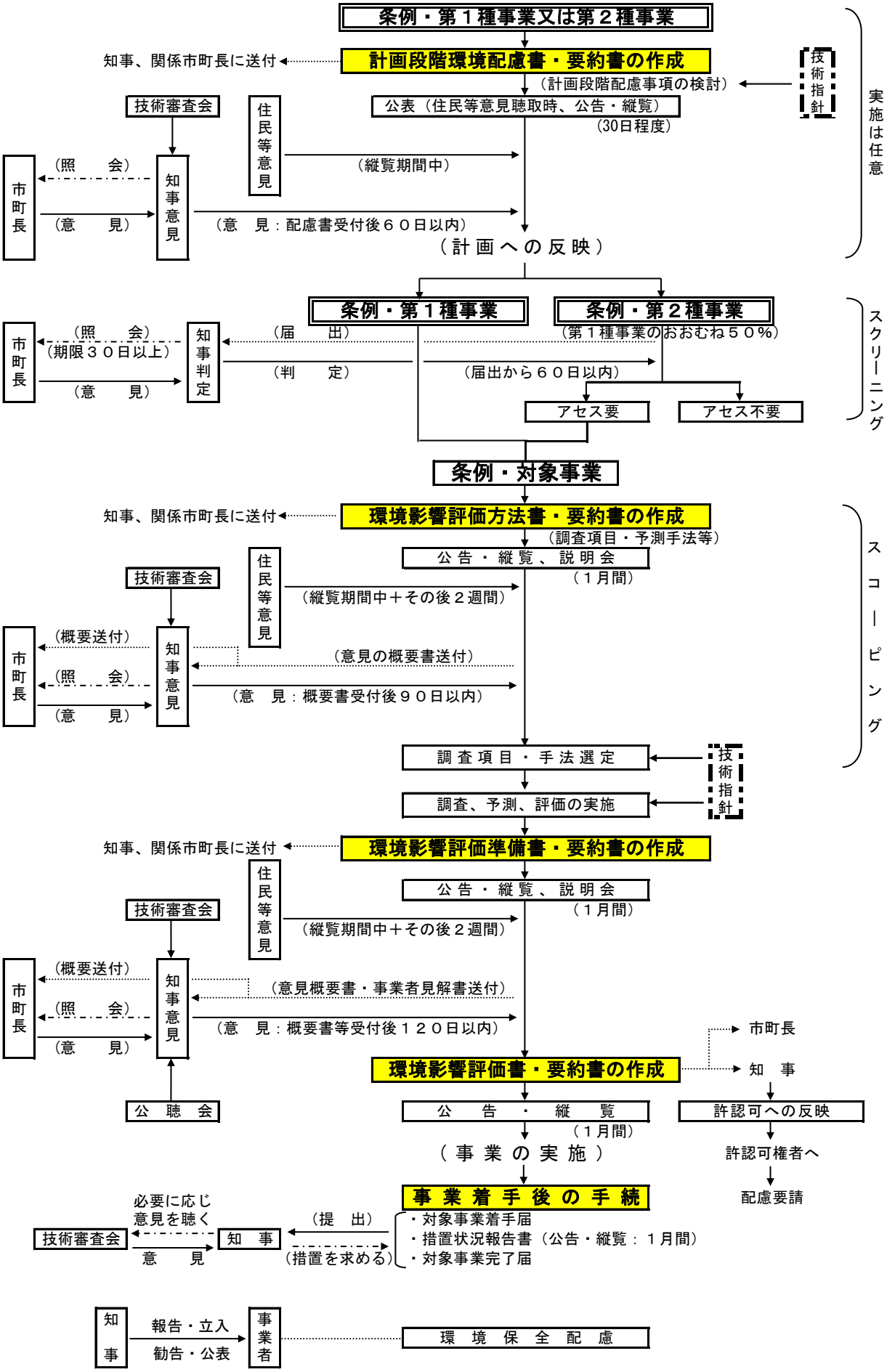山口県環境影響評価条例の手続フロー